2MRBD

2 Flutes Rib Ball End Mills for PMMA & PEEK & WAX

2날 PMMA/PEEK/WAX가공용 리브 볼 엔드밀

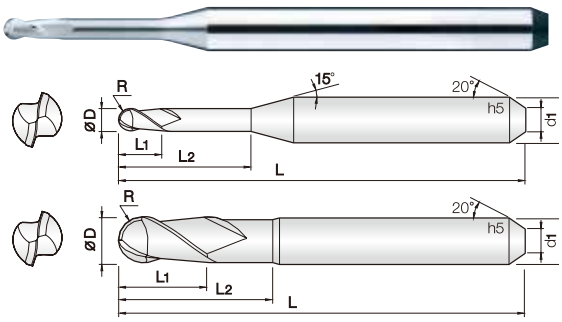

- **플라스틱(PMMK), PEEK, WAX, ABS 등 비철 비금속 가공**
- 균일한 런아웃 공차관리로 떨림을 최소화 하였습니다.
- 고속,고이송 작업시 짧은 날장을 채택하여 공구의 강성이 우수합니다.
- 인선부 강성을 보강하여 날부치핑을 최소화 하였습니다.
- 미립자 초경합금을 채태하여 내마모성이 좋습니다.

- **Endmills for PMMA, PEEK, WAX, A.B.S, non-ferrous and non-matallic materials.**
- Minimize chattering by even run-out and tolerance control.
- Excellent tool rigidity by short flute design at high speed, feed machining
- Reinforced edge design for preventing edge chipping.
- Excellent wear resistance by applying fine WC grade.

2 | WC 미립자 | GTAC Coating | PMMA | PEEK | WAX | R ±0.005 (0.15 ~ 1R) | D +0-0.01 (Ø0.3~Ø2) | 30° Helix Angle

단위 : mm

	Order Number 비코팅 Non coated	Order Number 코팅 Coated	날경 Diameter R × D	날장 Length of cut L1	유효장 Effective Length L2	전장 Overall Length L	생크소경 Shank Dia d1	생크 Shank Dia d
NEW	2MRBD 003 140 450	2MRBDD 003 140 450	0.15R X 0.3	1	14 (2.5°)	50	1.5	4
	2MRBD 006 050 450	2MRBDD 006 050 450	0.3R X 0.6	2	5	50	1.5	4
	2MRBD 006 050 650	2MRBDD 006 050 650	0.3R X 0.6	2	5	50	3.5	6
	2MRBD 006 100 450	2MRBDD 006 100 450	0.3R X 0.6	2	10	50	1.5	4
	2MRBD 006 100 650	2MRBDD 006 100 650	0.3R X 0.6	2	10	50	3.5	6
	2MRBD 010 140 455	2MRBDD 010 140 455	0.5R X 1	6	14	55	1.5	4
	2MRBD 010 140 655	2MRBDD 010 140 655	0.5R X 1	6	14	55	3.5	6
NEW	2MRBD 010 160 450	2MRBDD 010 160 450	0.5R X 1	6	16	55	1.5	4
	2MRBD 010 160 455	2MRBDD 010 160 455	0.5R X 1	6	16	55	1.5	4
	2MRBD 010 160 655	2MRBDD 010 160 655	0.5R X 1	6	16	55	3.5	6
	2MRBD 020 160 455	2MRBDD 020 160 455	1R X 2	8	16	55	1.5	4
	2MRBD 020 160 655	2MRBDD 020 160 655	1R X 2	8	16	55	3.5	6
NEW	2MRBD 020 180 450	2MRBDD 020 180 450	1R X 2	8	18	50	1.5	4
NEW	2MRBD 020 180 650	2MRBDD 020 180 650	1R X 2	8	18	50	3.5	6
	2MRBD 020 200 455	2MRBDD 020 200 455	1R X 2	8	20	55	1.5	4
	2MRBD 020 200 655	2MRBDD 020 200 655	1R X 2	8	20	55	3.5	6